Guide de pose
Fenêtre en applique

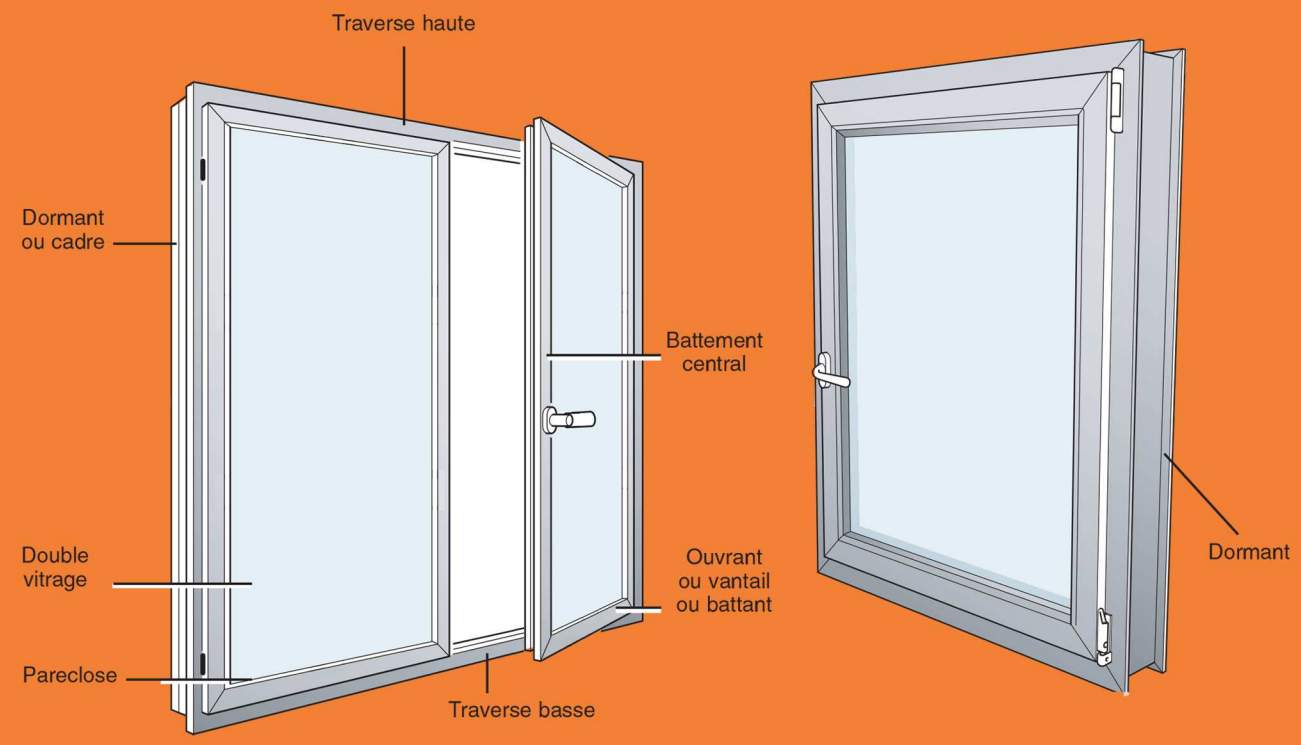

Types de pose

Pose en applique

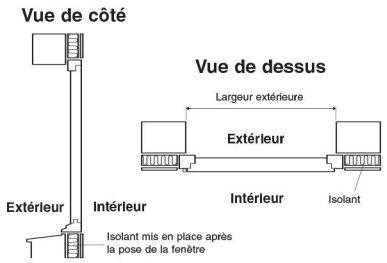

Pour les constructions neuves ou en rénovation avec pose d'une isolation intérieure, la menuiserie doit être plus grande que le tableau.
L'épaisseur de l'isolation conditionne la taille des tapées nécessaires.

Pose en feuillure

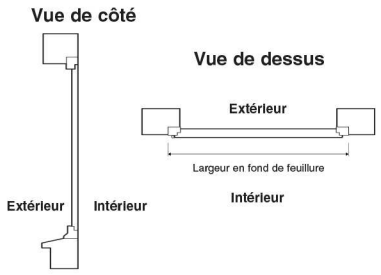

En rénovation, en cas de dépose totale de l'ancienne fenêtre d'un ouvrage maçonné en feuillure, la menuiserie doit-être plus grande que le tableau.
Le dormant vient se positionner à l'intérieur de cette feuillure.

Outils & Accessoires

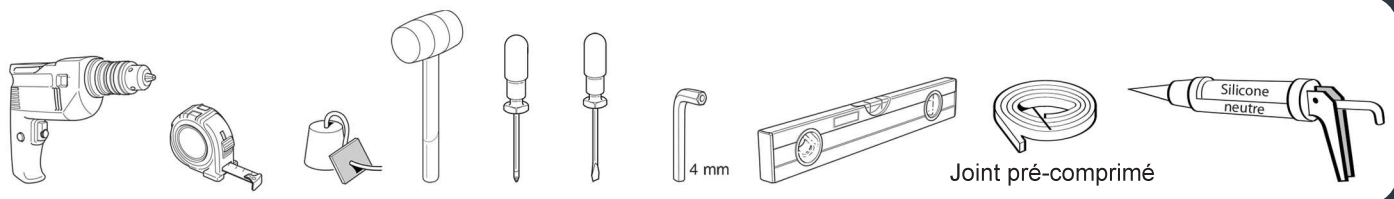

Garantie

Principe général : la garantie s'applique en cas de défaut de fabrication (dans le cadre des articles 1641 et suivants du Code Civil). Elle ne s'applique pas en cas de non respect des consignes de pose ou d'une utilisation détournée du produit qui entrainent de fait sa résiliation. La menuiserie doit être posée dans le strict respect des règles de l'art et conformément au DTU en vigueur (schémas et croquis non contractuels).
La garantie ne couvre pas le non respect des conditions citées en principe général, la détérioration volontaire résultant de vandalisme, de négligence ou d'un entretien à l'aide de produits inadaptés, la pose de la menuiserie et sa mise en oeuvre, les évènements extérieurs (catastrophes naturelles, dégâts des eaux, étanchéité, ...).
Durée de garantie : la garantie débute à la date de facture, pour une durée de 2 ans sur les vitrages et les ferrures et 10 ans pour le reste du produit.

1 PRÉPARATION

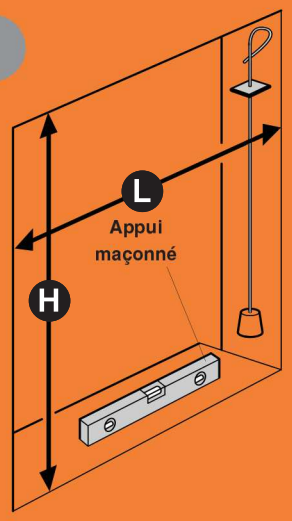

Contrôlez les cotes
Hauteur et Largeur

Contrôlez le niveau et l'aplomb de votre maçonnerie.
Nettoyez l'appui et la feuillure le cas échéant.

2 DÉPOSE

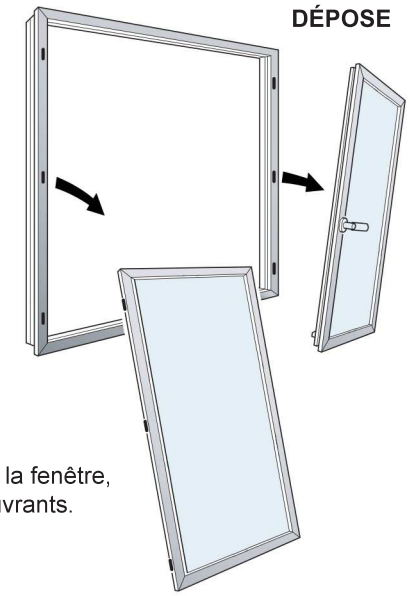

Après avoir ouvert la fenêtre,
déposez les ouvrants.

3 ISOLATION

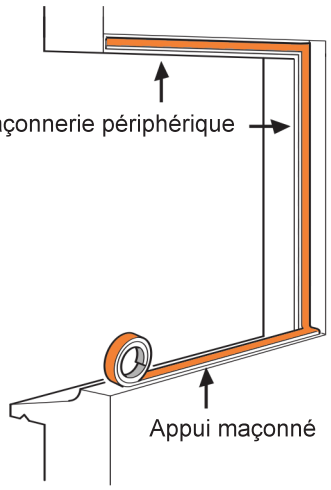

Posez le joint pré-comprimé sur l'appui maçonné ainsi
que toute la périphérie de la maçonnerie de votre fenêtre.
(valable également pour la pose en applique)

4 FIXATION

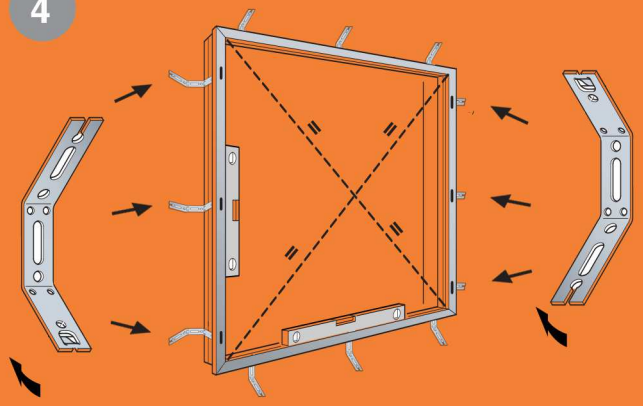

1. Fixer les équerres sur le chassis de la menuiserie
2. Présenter le dormant sur l'appui maçonné
3. Vérifier le niveau, l'aplomb et caler
4. Percer le mur, cheviller et fixer le dormant au mur
5. Remettre les ouvrants

5 FINITIONS

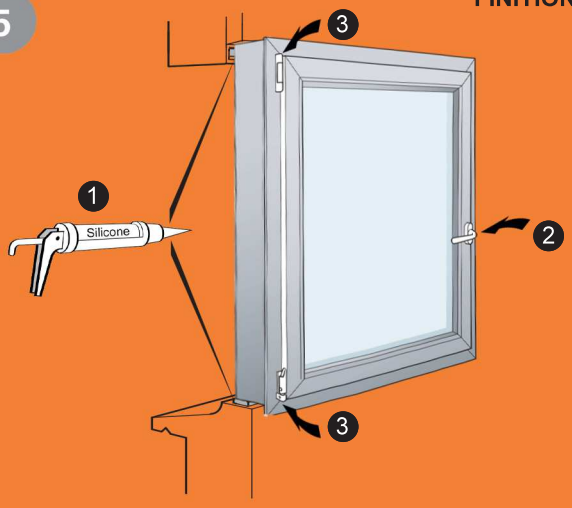

1. Renforcer l'étanchéité avec un cordon de silicone sur la
périphérie de la menuiserie côté intérieur et extérieur
2. Poser la poignée - 3. Procéder aux réglages si nécessaire

6 MÉMO : POSITIONNEMENT DES ÉQUERRES

Sur montants latéraux

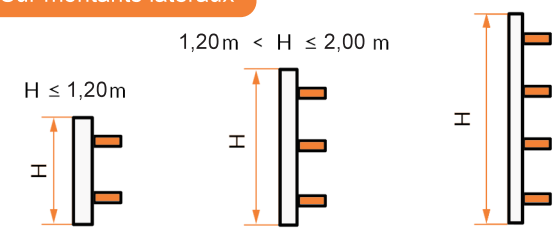

Positionner les équerres en face des 2 paumelles & espacer
régulièrement les autres

Sur traverse basse et haute

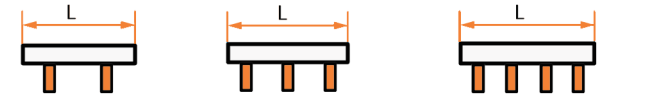

Répartir les équerres afin de conserver un espacement régulier